Description générale

La série ROD est composée de réchauffeurs d'huile diathermique à triple parcours de fumées, réalisés par des serpentins hélicoïdaux concentriques à protection totale, fermés sur les côtés par un produit réfractaire supporté par des tôles d'acier. L'échange thermique entre les fumées de combustion et l'huile a lieu en contre-courant, ce qui permet d'obtenir un rendement élevé.
L'isolation thermique réalisée avec de la laine minérale à haute densité et recouverte d'une mince tôle d'acier inoxydable réduit au minimum les pertes de chaleur vers l'extérieur. Les réchauffeurs sont dotés d'un socle autoportant sur lequel se trouventÊ: la pompe de circulation de l'huile, l'armoire électrique de commande et les appareils de contrôle et de réglage.

Spécifications standards

ROD	Puissance							Poids à sec
	Kcal/h	kW	A	B	H	Diamètre	DN	Kg
60	60.000	70				150	32	750
100	100.000	116	750	1000	1280	180	32	850
200	200.000	232	900	1250	1530	180	40	1100
300	300.000	349	1000	1250	1730	250	50	1300
400	400.000	465	1000	1250	2025	250	65	1500
500	500.000	581	1200	1250	2280	250	65	1600
600	600.000	697	1200	1500	2430	250	65	1800
800	800.000	930	1200	1500	2580	350	80	2300
1000	1.000.000	1163	1200	1500	2760	350	100	2700
1250	1.250.000	1453	1500	1800	3330	350	100	3100
1600	1.600.000	1860	1500	1800	3530	450	125	3900
2000	2.000.000	2326	1700	2000	3830	450	150	5200

ROD	Puissance		Surface	Contenu	Foyer	Pertes de charge	Débit pompe	Poids à sec
	Kcal/h	kW	m^2	l	m^3	huile Mt.c. H^2O	m^3/H	(sans pompe)
60	60.000	70	5,00	50	0,06	20	3	750
100	100.000	116	6,90	66	0,098	24	5	850
200	200.000	232	11,05	81	0,186	20	10	1100
300	300.000	349	12,97	86	0,244	22	15	1300
400	400.000	465	17,15	132	0,323	24	20	1500
500	500.000	581	24,16	198	0,536	18	25	1600
600	600.000	697	25,67	210	0,618	22	30	1800
800	800.000	930	30,61	350	0,748	16	40	2300
1000	1.000.000	1163	36,28	15	0,877	15	50	2700
1250	1.250.000	1453	41,58	475	1,105	16	60	3100
1600	1.600.000	1860	54,81	630	1,805	23	80	3900
2000	2.000.000	2326	69,05	790	2,795	22	100	5200

Lay-out complet

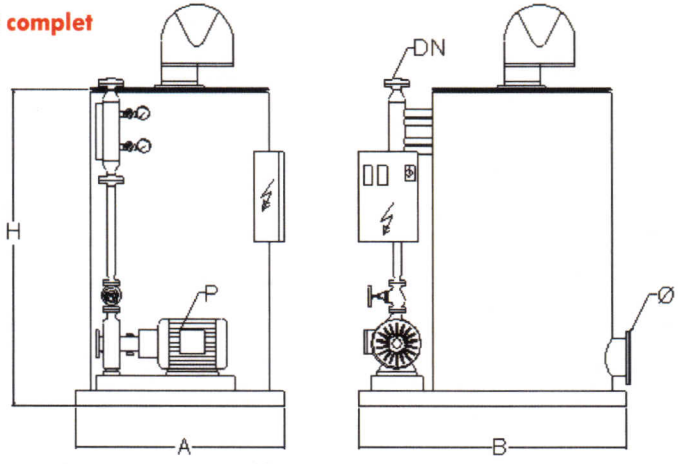

Les structures verticales et horizontales se limitent aux spécifications d'essai.
À titre indicatif, le modèle 800 et les modèles suivants sont réalisés avec une structure horizontale.